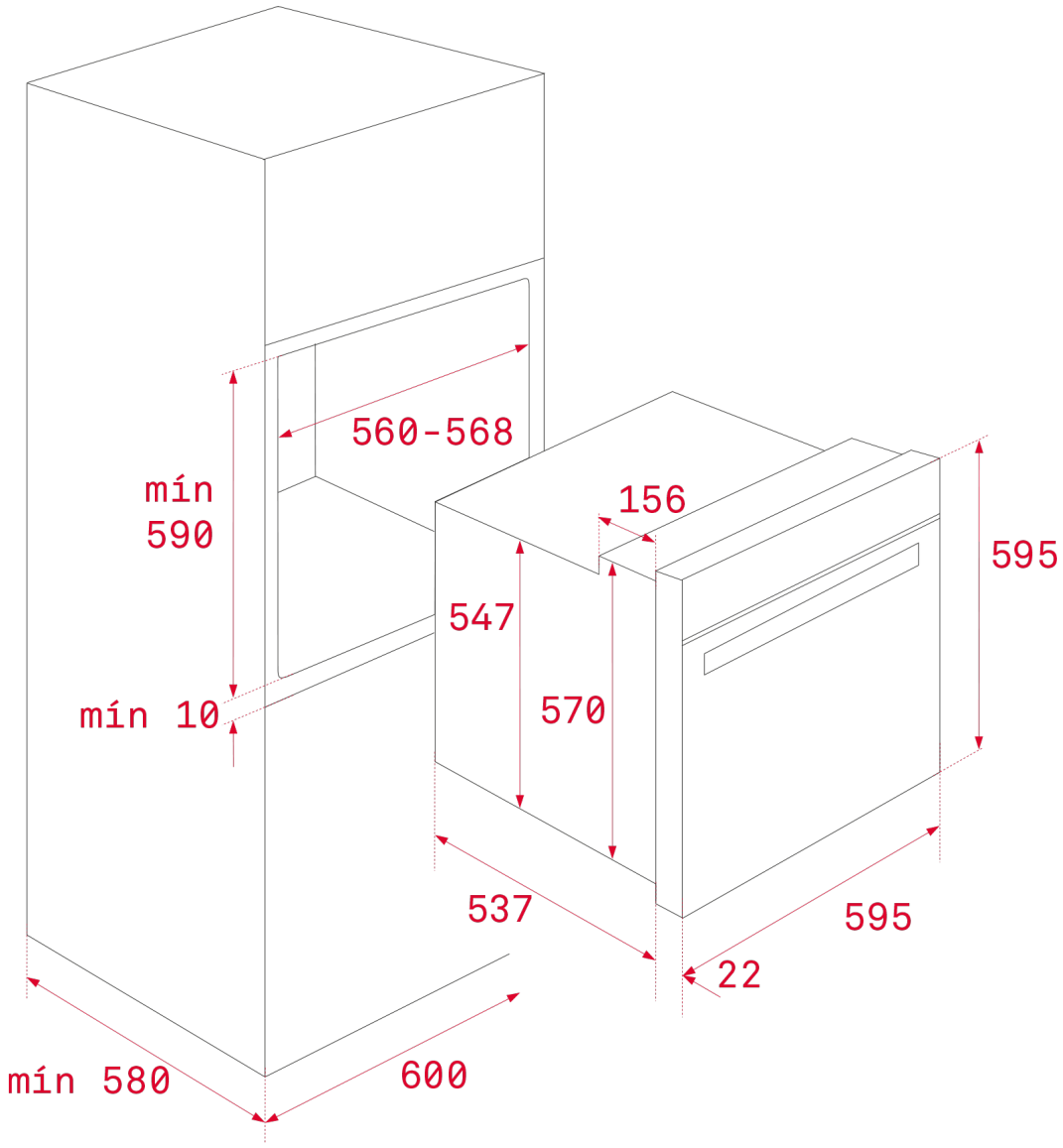
560-568
mín
590
mín 10
156
547
570
595
537
595
22
mín 580
600